Elektroschema : ES0331

Version	:	1
Kunde	:	OHE
Projektname	:	30kW Leih- und Prüfaggregat
Projektnr.	:	A27359
Hydraulikschema	:	SA1882

Betriebsspannung	:	3x400/230 VAC
Steuerspannung	:	24 VDC
Signalart	:	0-10 VDC/ 4..20mA
Schutzart	:	
Schutzvermerk	:	
Einbauort	:	+A1

R.	Änderung	Datum	Name
1	as built	29.05.2013	zr
0	preliminary	24.05.2013	zr

Datum	23.05.2013	zr
Prüfung		

OHE

Projektname 30kW Leih- und Prüfaggregat

Ursprung | Ersatz für | Ersatz durch

Oelhydraulik Hagenbuch AG
6030 Ebikon Schweiz

Deckblatt

Projektnr. A27359

Hydr. Schemanr. SA1882

Einbauort +A1

Elektroschemanr. ES0331/1

Blatt 1

Folgeblatt 2

Version

Version	Datum	Kommentar
0	23.05.2013	preliminary
1	29.05.2013	as built

Einbauort	+A1					
				Datum	31.08.2009	zr
1	as built	29.05.2013	zr	Prüfung		
0	preliminary	24.05.2013	zr			
R.	Änderung	Datum	Name			

OHE

Projektname 30kW Leih- und Prüfaggregat

Ursprung | Ersatz für | Ersatz durch

Oelhydraulik Hagenbuch AG
6030 Ebikon Schweiz

Version - Verwaltung

Projektnr. A27359

Hydr. Schemanr. SA1882

Einbauort +A1

Elektroschemanr. ES0331

Blatt 2

Folgeblatt 5

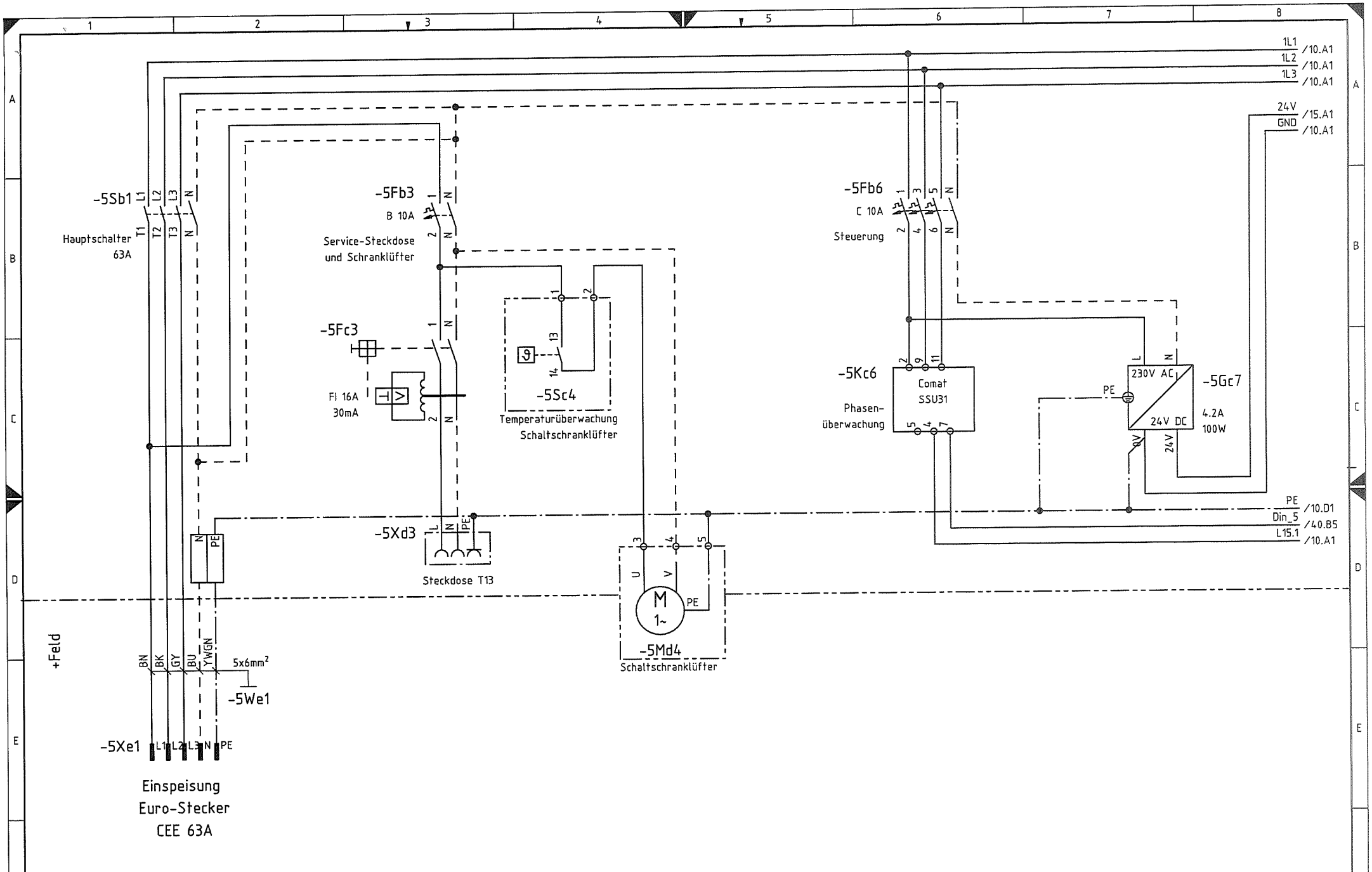

Einbauort	+A1								
				Datum	31.08.2009	zr	OHE	Oelhydraulik Hagenbuch AG 6030 Ebikon Schweiz	Einspeisung
1	as built	29.05.2013	zr	Prüfung					
0	preliminary	24.05.2013	zr			Projektname 30kW Leih- und Prüfaggregat			
R.	Änderung	Datum	Name			Ursprung	Ersatz für	Ersatz durch	

Projektnr. A27359	Hydr. Schemanr. SA1882		
	Einbauort +A1		
Elektroschemanr. ES0331/1	Blatt 5	Folgeblatt 10	

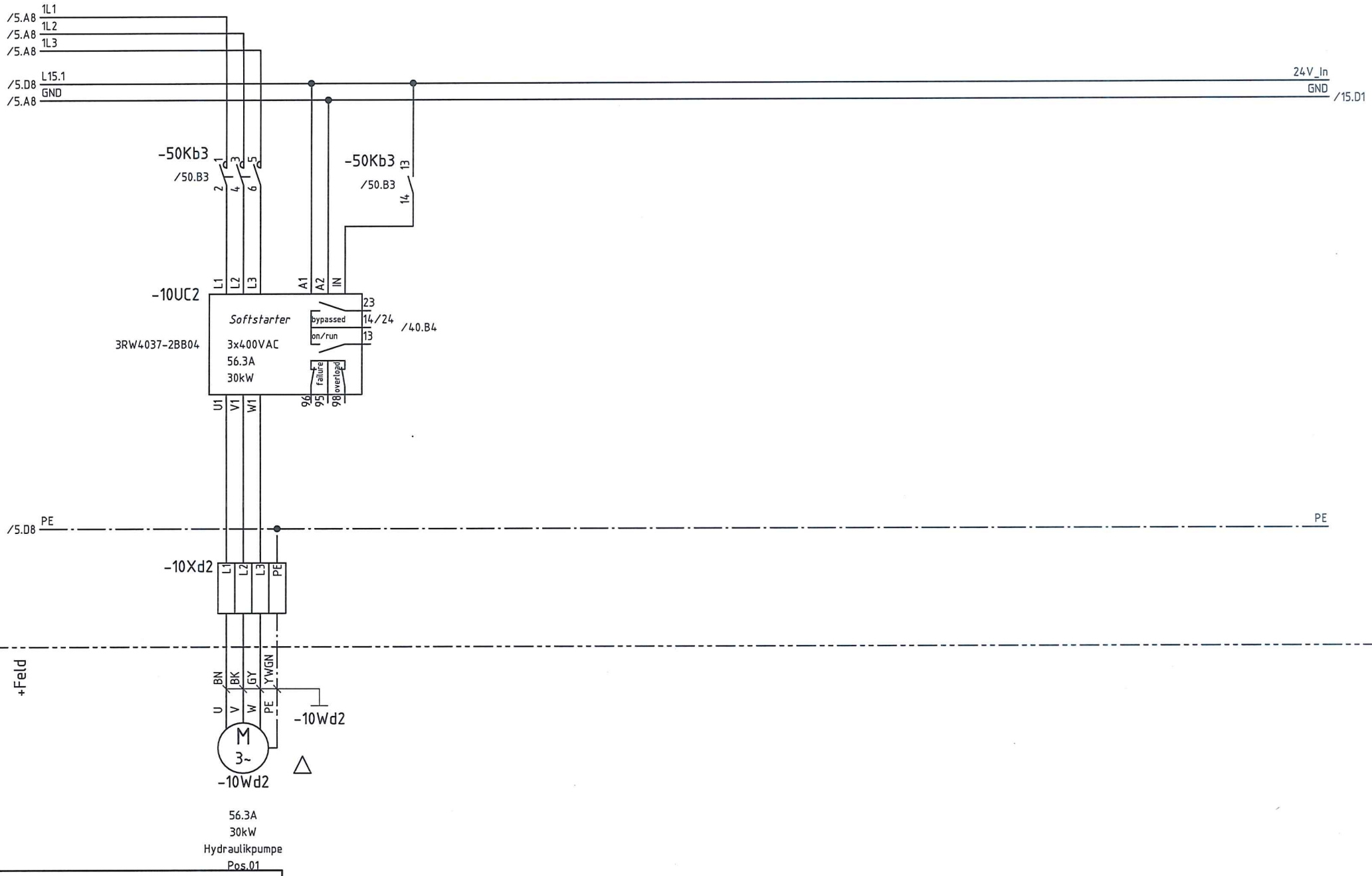

Einbauort	+A1										
				Datum	31.08.2009	zr	OHE	Oelhydraulik Hagenbuch AG 6030 Ebikon Schweiz	Motorschaltungen	Projektnr. A27359	Hydr. Schemanr. SA1882
1	as built	29.05.2013	zr	Prüfung							Einbauort +A1
0	preliminary	24.05.2013	zr			Projektname 30kW Leih- und Prüfaggregat				Elektroschemanr. ES0331/1	Blatt 10
R.	Änderung	Datum	Name			Ursprung	Ersatz für	Ersatz durch			Folgeblatt 15

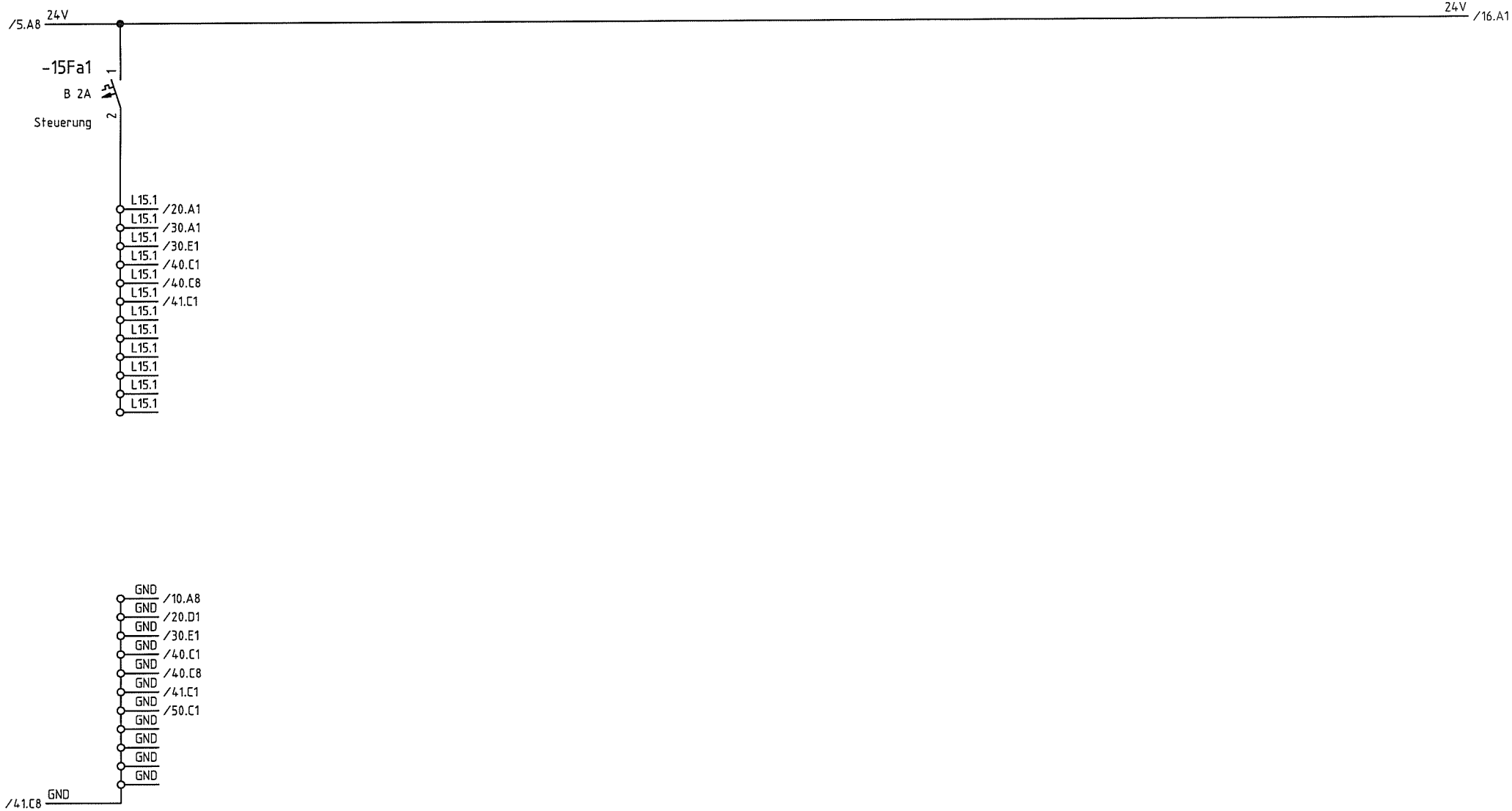

Einbauort +A1

				Datum	31.08.2009	zr	OHE	Oelhydraulik Hagenbuch AG 6030 Ebikon Schweiz	Verteilung 24 VDC	Projektnr. A27359	Hydr. Schemanr. SA1882
1	as built	29.05.2013	zr	Prüfung							Einbauort +A1
0	preliminary	24.05.2013	zr			Projektname 30kW Leih- und Prüfaggregat				Elektroschemanr. ES0331/1	Blatt 15
R.	Änderung	Datum	Name			Ursprung	Ersatz für	Ersatz durch			Folgeblatt 16

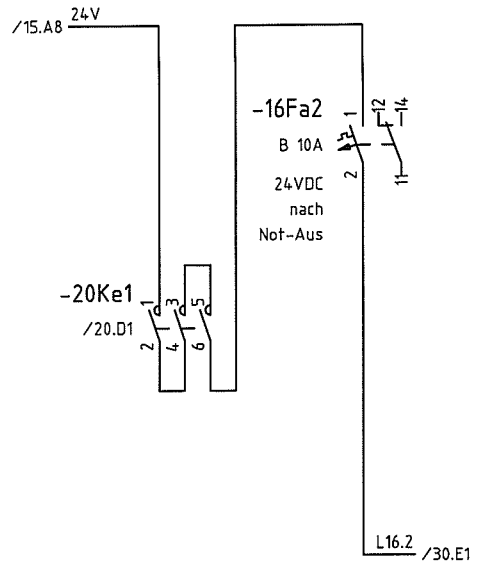

Einbauort +A1

				Datum	24.05.2013	zr	
1	as built	29.05.2013	zr	Prüfung			
0	preliminary	24.05.2013	zr				
R.	Änderung	Datum	Name				

OHE

Projektname 30kW Leih- und Prüfaggregat

Ursprung | Ersatz für | Ersatz durch

Oelhydraulik Hagenbuch AG
6030 Ebikon Schweiz

Verteilung 24 VDC

Projektnr. A27359

Hydr. Schemanr. SA1882

Einbauort +A1

Elektroschemanr. ES0331/1

Blatt 16

Folgeblatt 20

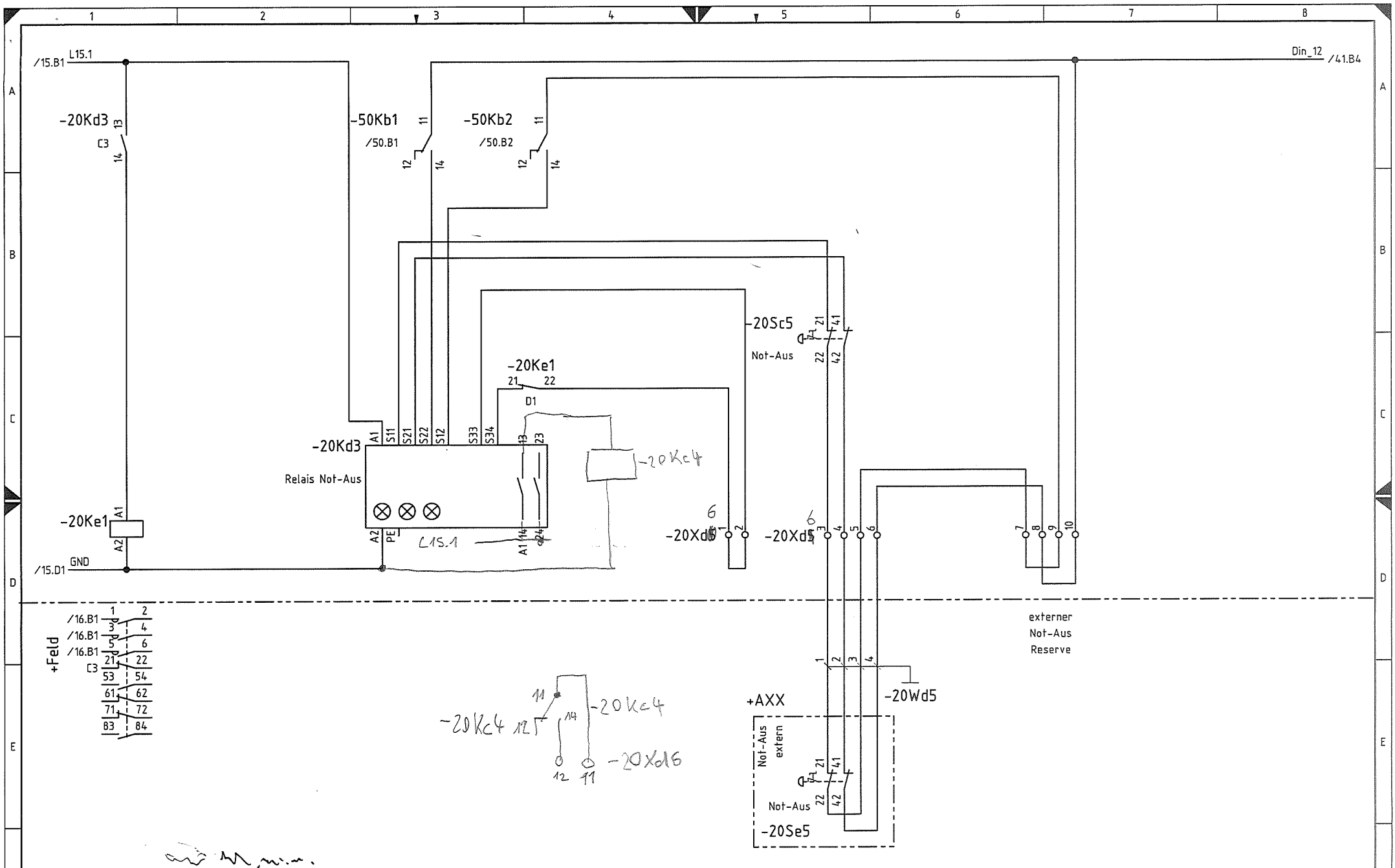

Einbauort +A1											
				Datum	31.08.2009	zr	OHE	Oelhydraulik Hagenbuch AG 6030 Ebikon Schweiz	Not-Aus	Projektnr. A27359	Hydr. Schemanr. SA1882
				Prüfung							Einbauort +A1
1	as built	29.05.2013	zr			Projektname 30kW Leih- und Prüfaggregat				Elektroschemanr. ES0331/1	Blatt 20
R.	Änderung	Datum	Name			Ursprung	Ersatz für	Ersatz durch			Folgeblatt 30

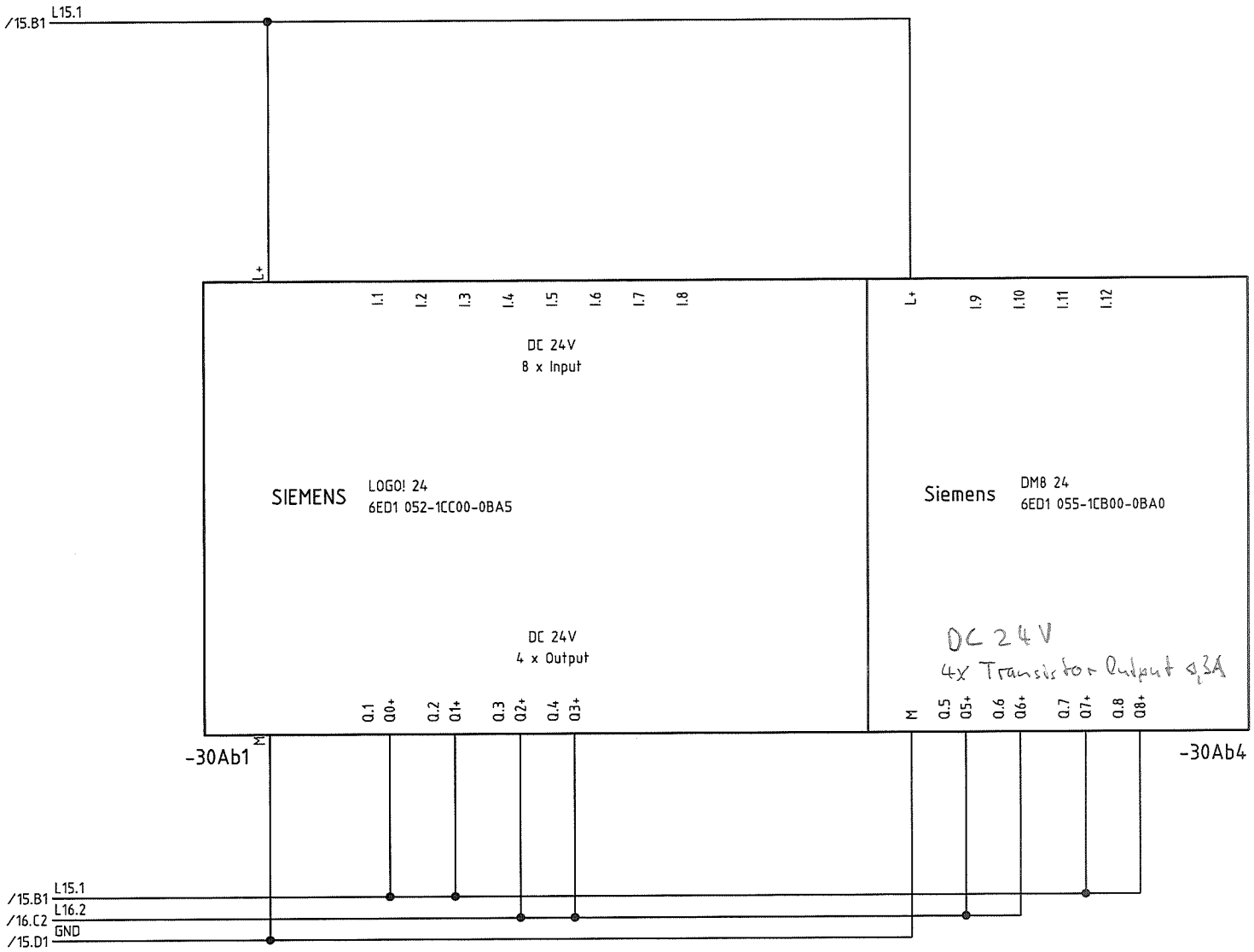

Einbauort +A1

				Datum	23.05.2013	zr	OHE
1	as built	29.05.2013	zr	Prüfung			
0	preliminary	24.05.2013	zr				Projektname 30kW Leih- und Prüfaggregat
R.	Änderung	Datum	Name				Ursprung / Ersatz für

Oelhydraulik Hagenbuch AG
6030 Ebikon Schweiz

Ersatz durch

LOGO

Projektnr. A27359

Hydr. Schemanr. SA1882

Einbauort +A1

Elektroschemanr. ES0331/1

Blatt 30

Folgeblatt 40

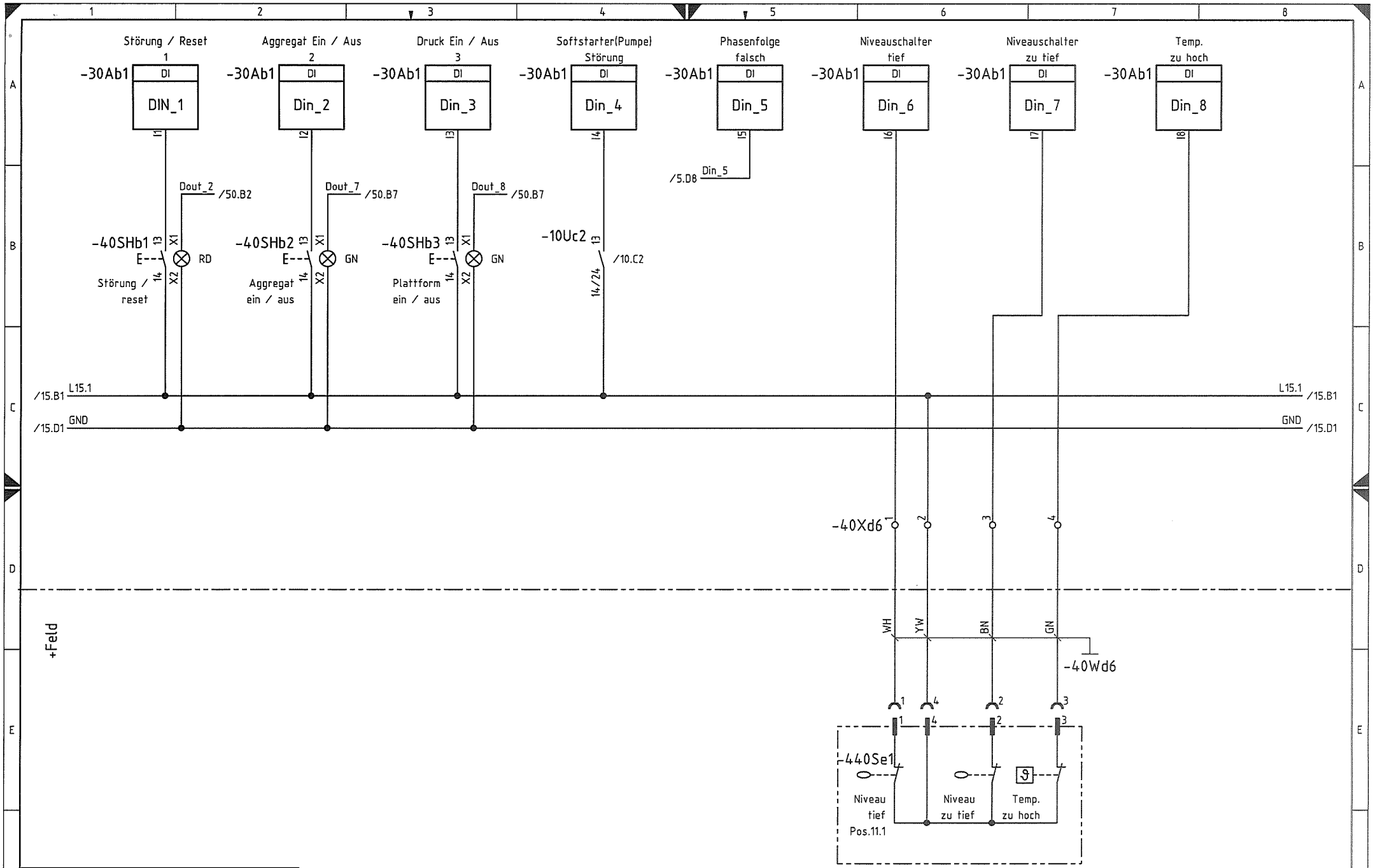

Einbauort +A1

				Datum	23.05.2013	zr	OHE
1	as built	29.05.2013	zr	Prüfung			
0	preliminary	24.05.2013	zr			Projektname 30kW Leih- und Prüfaggregat	
R.	Änderung	Datum	Name			Ursprung	Ersatz für

Oelhydraulik Hagenbuch AG
6030 Ebikon Schweiz

Ersatz durch

Eingänge

Projektnr. A27359

Hydr. Schemanr. SA1882

Einbauort +A1

Elektroschemanr. ES0331/1

Blatt 40

Folgeblatt 41

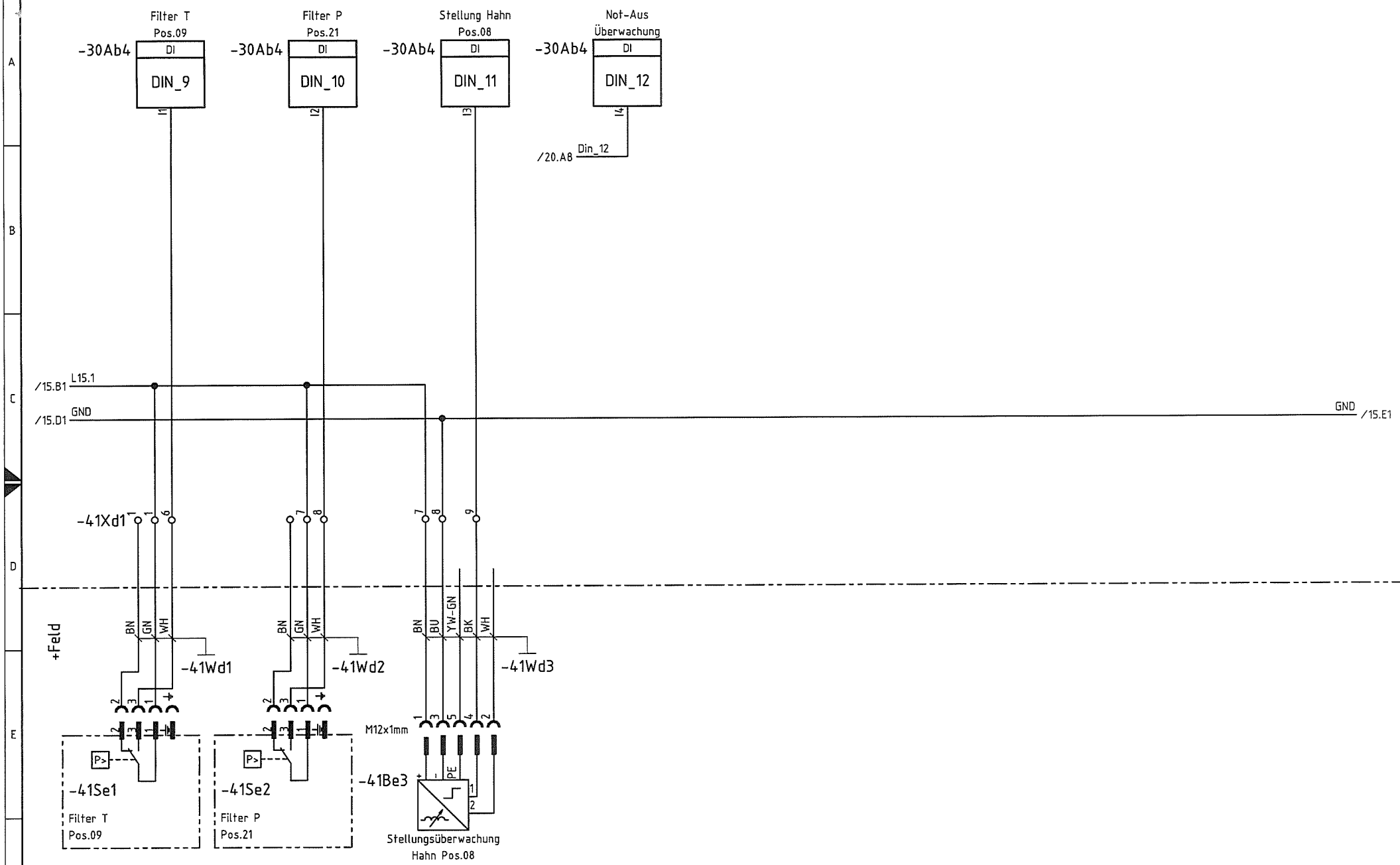

Einbauort	+A1											
				Datum	24.05.2013	zr	OHE	Oelhydraulik Hagenbuch AG 6030 Ebikon Schweiz	Eingänge	Projektnr. A27359	Hydr. Schemanr. SA1882	
1	as built	29.05.2013	zr	Prüfung							Einbauort +A1	
0	preliminary	24.05.2013	zr			Projektname 30kW Leih- und Prüfaggregat				Elektroschemanr. ES0331/1	Blatt 41	
R.	Änderung	Datum	Name			Ursprung	Ersatz für	Ersatz durch			Folgeblatt 50	

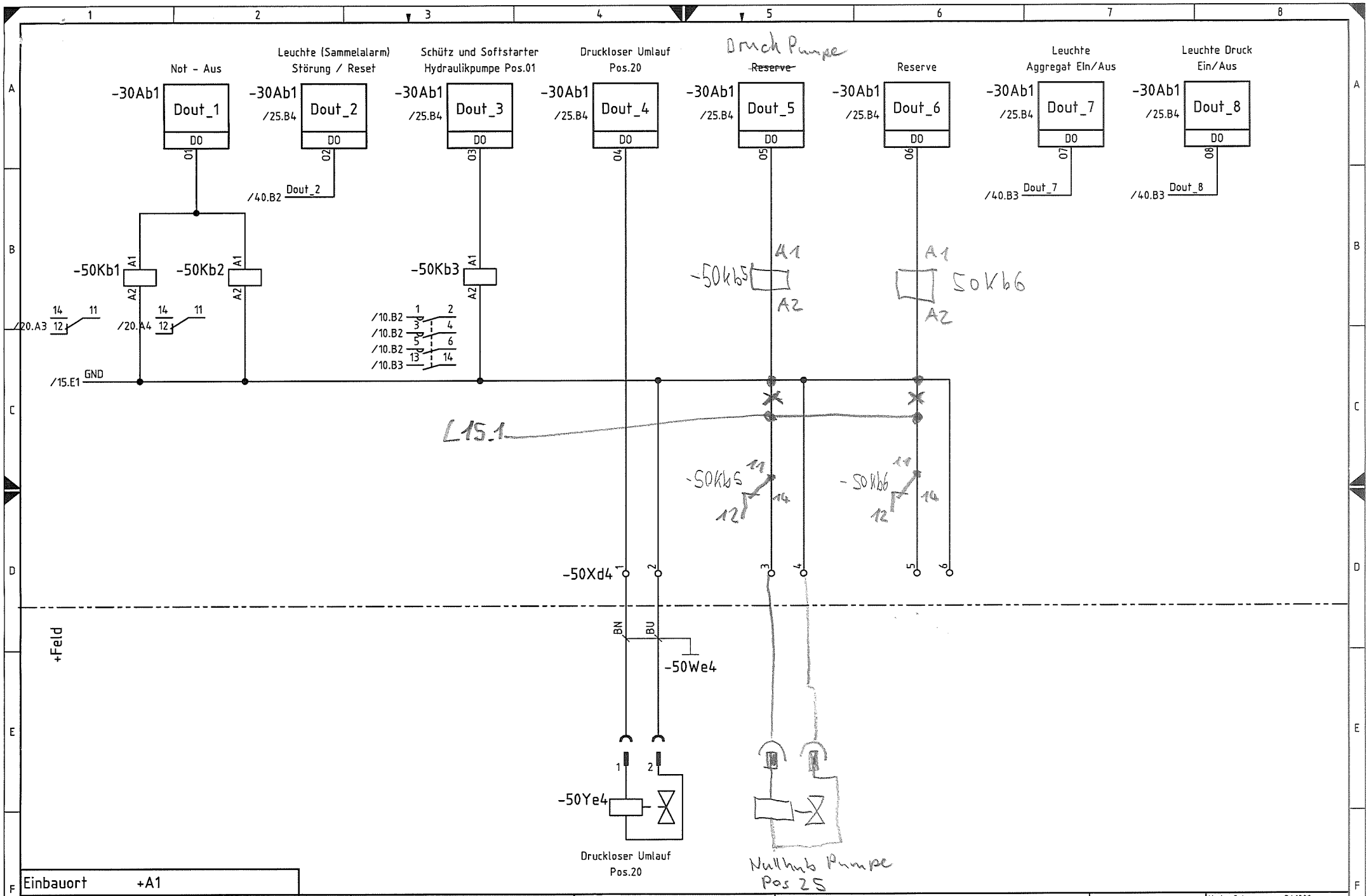

Einbauort	+A1										
				Datum	31.08.2009	zr	OHE	Oelhydraulik Hagenbuch AG 6030 Ebikon Schweiz	Ausgänge	Projektnr. A27359	Hydr. Schemanr. SA1882
1	as built	29.05.2013	zr	Prüfung							Einbauort +A1
0	preliminary	24.05.2013	zr			Projektname 30kW Leih- und Prüfaggregat				Elektroschemanr. ES0331/1	Blatt 50
R.	Änderung	Datum	Name			Ursprung	Ersatz für	Ersatz durch			Folgeblatt