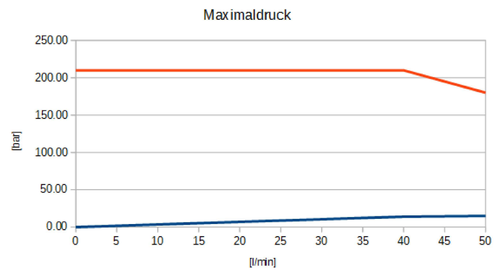


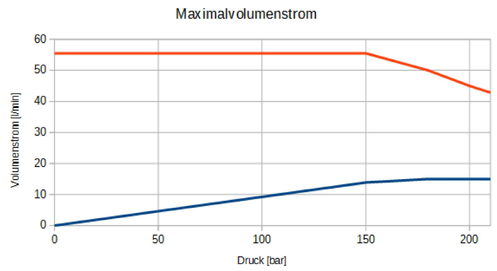


Hauptpumpe

Leistung Motor

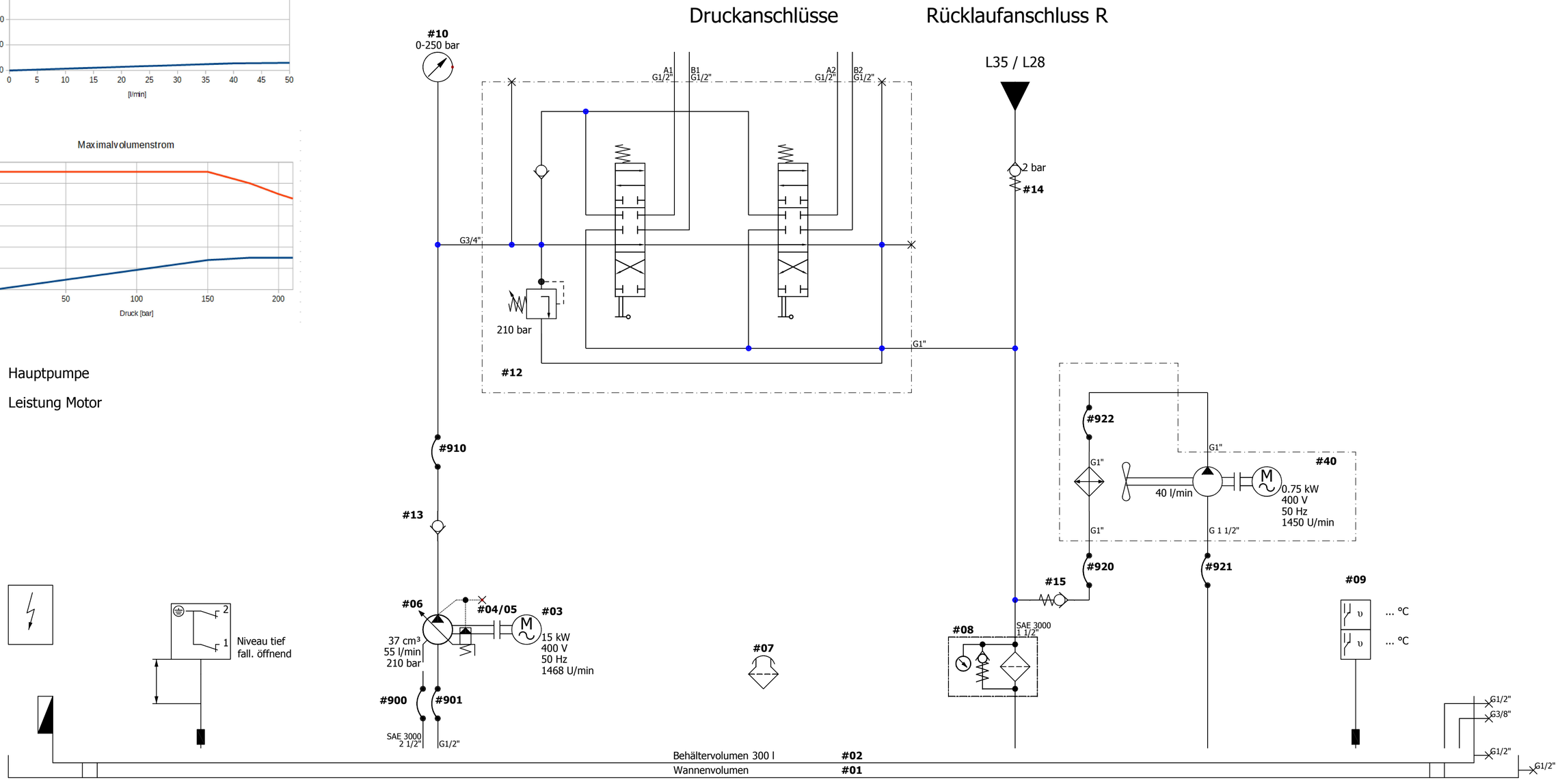


Dieses Dokument ist unser geistiges Eigentum. Es darf ohne unsere ausdrückliche Genehmigung weder kopiert, vervielfältigt oder verwertet, noch an Dritte weitergegeben werden. Zuwiderhandlung ist strafbar und wird gerichtlich verfolgt. Copyright reserved! © Hagenbuch Hydraulic Systems AG

HAGENBUCH
Hydraulic Systems
Rischring 1 - 6030 Ebikon - Switzerland
www.hagenbuch.ch

A...
Leih-und Prüfaggregat

Hydraulikplan

| Rev. | Datum | Name | Änderungen |
|---|---|---|---|
| 01 | 16.07.2021 | boj | Ins Electrical übernommen |
| 00 | 15.07.2021 | boj | Basisversion |

Gezeichnet von / am: dj 17.09.2013
Geprüft von / am: boj 16.07.2021

Montageort: +FD1 Feld
Ursprung: El-Schema ES...
Vorheriges Blatt
Nächstes Blatt

Schemanummer: SA1922
Blatt: 01
Revision: 01

SOLIDWORKS Electrical
2020/06